KONSZIGNÁCIÓS JEL:	K 10	TÍPUS: TROCAL 88
NÉVLEGES MÉRET / MEGNEVEZÉS:	1500/2100	EGYSZÁRNYÚ ABLAK + FELÜLVILÁGÍTÓ
NYITÁSMÓD / NYITÁS:	BUKÓ - NYÍLÓ + FIX	-
FALVASTAGSÁG / ANYAG:	30-40 CM	KERÁMIA FALAZAT
PÁRKÁNY / KÖNYÖKLŐ:		UV STABIL MŰANYAG PÁRKÁNY ÉS KEMÉNYFA TÖLGY KÖNYÖKLŐ
TOKSZERKEZET:	ANYAG:	MŰANYAG
	FELÜLET:	STANDART - UV STABIL
SZÁRNY:	ANYAG:	MŰANYAG
	FELÜLET:	STANDART - UV STABIL
	VASALAT / PÁNT:	ROTO
	KILINCS:	BELSŐ OLDALÁN SZÉRIA
	ZÁR:	NINCS
	BETÉT, ÜVEGEZÉS:	3 RTG. HŐSZIGETELT ÜVEGEZÉS
DARABSZÁM:		
JOBBOS:		-
BALOS*:		1
ÖSSZESEN:		**1**

MEGJEGYZÉS:

ÜVEGEZETT NYÍLÁSZÁRÓK: 3 RÉTEGŰ ÜVEGEZÉS = 4 + 16 Ar + 4 + 16 Ar + 4 low-e.

LÉG ÉS PÁRAZARÓ EPDM SZALAG BEÉPÍTÉSSEL.

HŐSZIGETELÉS MENTÉN TOKTOLDÓVAL ÉS 4 CM HŐSZIGETELÉS BEFORDULÁSSAL.

NYÍLÓ SZÁRNY ELŐTT LEVEHETŐ ROVARHÁLÓVAL SZERELENDŐ.

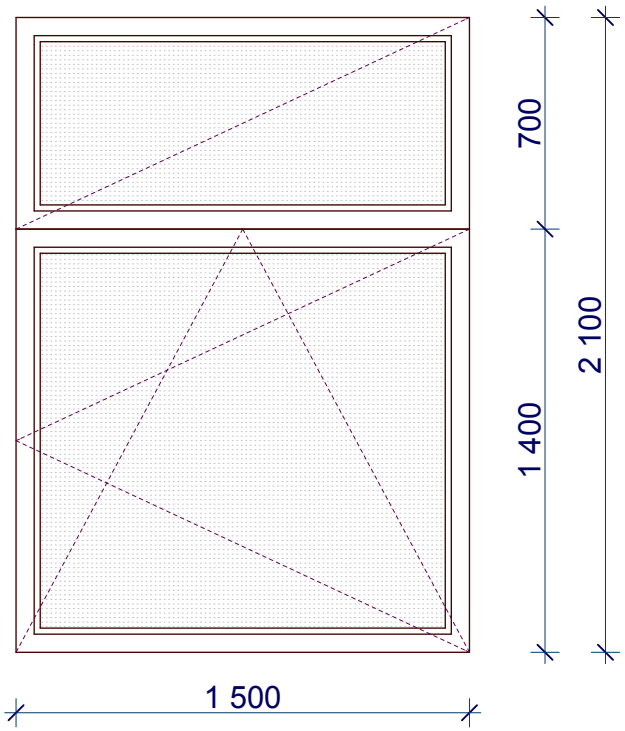

GYÁRTÁS ELŐTT HELYSZÍNI MÉRETVÉTEL SZÜKSÉGES! A KÖZÖLT MÉRETEK NÉVLEGES MÉRETEK

BÖLCSŐDE ÉPÜLET FELÚJÍTÁS, ÁTALAKÍTÁS ÉS BŐVÍTÉS	KONSZIGNÁCIÓ	M 1 : 25	2016. 05. 17.